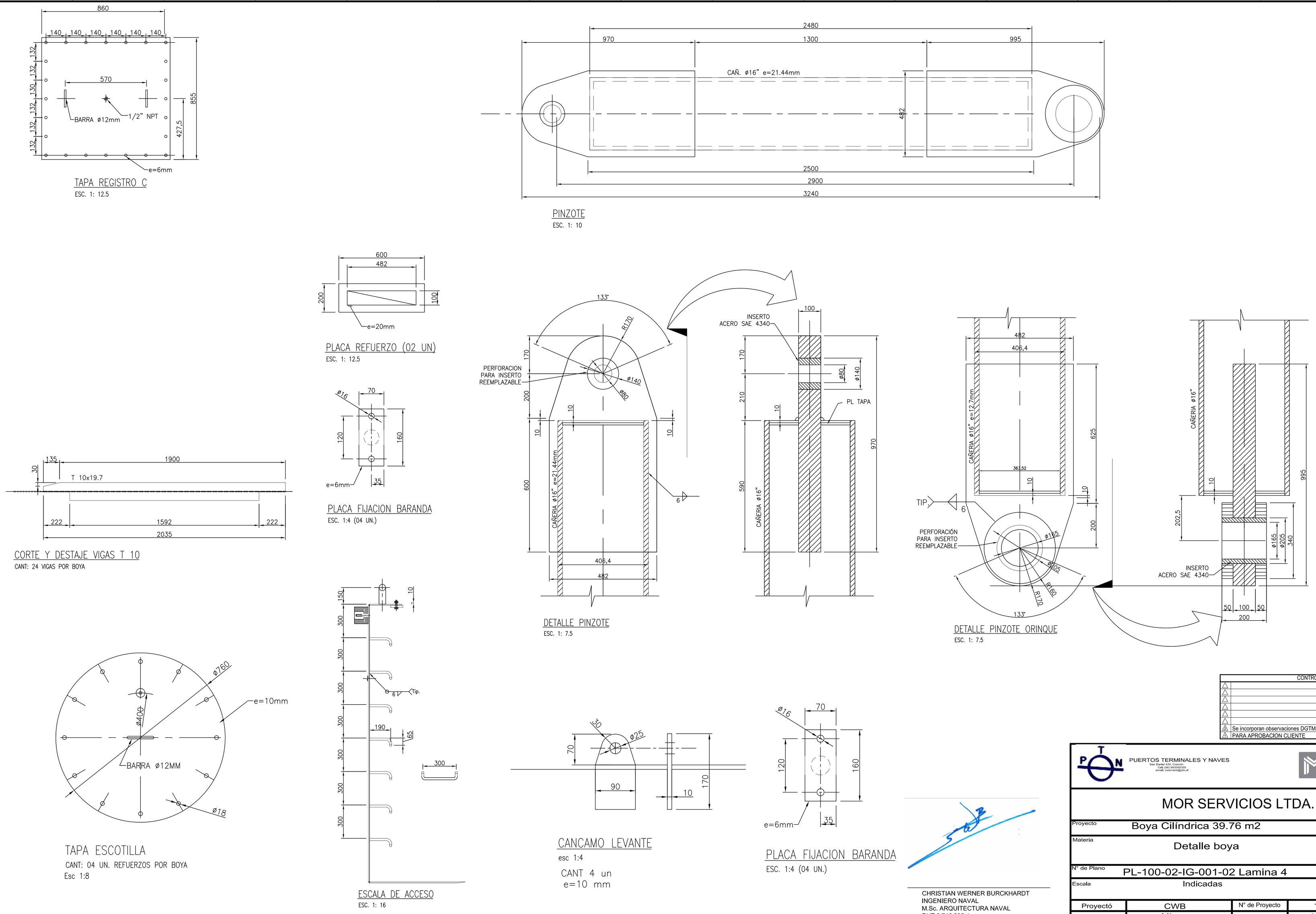

CONTROL DE CAMBIOS	
2 Se incorporan observaciones DGTM	20-8-2025
1 PARA APROBACION CLIENTE	23-7-2025

CHRISTIAN WERNER BURCKHARDT
INGENIERO NAVAL
M.Sc. ARQUITECTURA NAVAL
RUT 9.746.205-4
CWERNERB@PTN.CL

PUERTOS TERMINALES Y NAVES

MOR SERVICIOS LTDA.

Proyecto	Boya Cilíndrica 39.76 m2
Materia	Detalle boya
N° de Plano	PL-100-02-IG-001-02 Lamina 4
Escala	Indicadas

Proyectó	CWB	N° de Proyecto	100-02-IG
Revisó	MI	Fecha	20-08-2025
Dibujó	CWB	Revisión	2
Aprobó	CWB		

A-1=840x594mm.